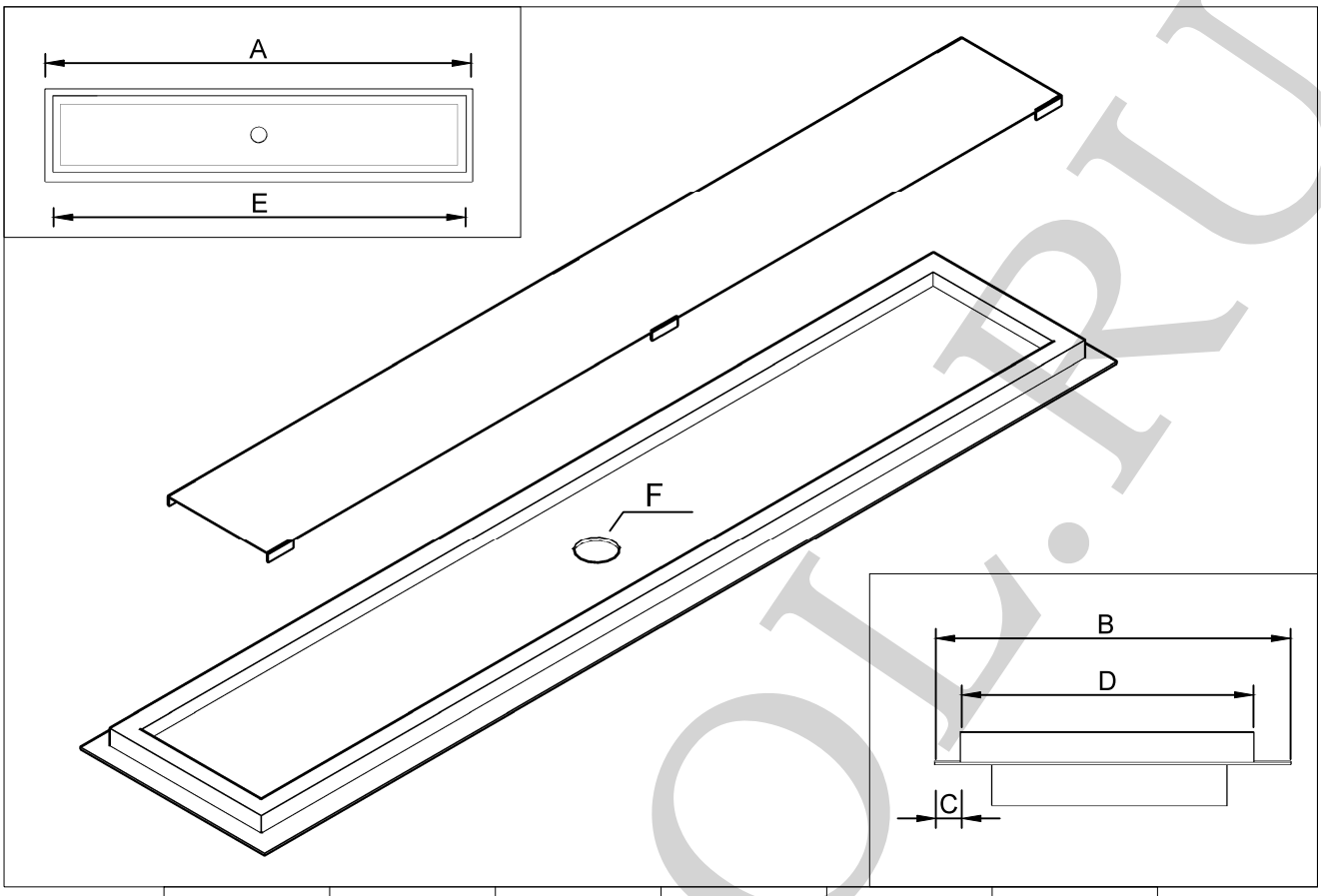

A	B	C	D	E	F
980	145	15	110	940	Ø60

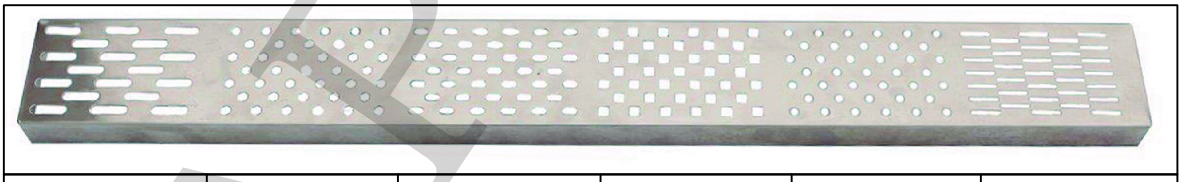

2	3	4	5	6	7

AQA-DL1
Душевой дренажный лоток.
Дренажный клапан в комплект не входит.

	Producto/Product	Material	Ref	Medidas en mm Measure in mm	Escalera/Scale
AQA	Desagüe Lineal Linear drain	Acero Inox 316L Stainless 316L	AQA-DL1		1:1

AQABOOK.RU