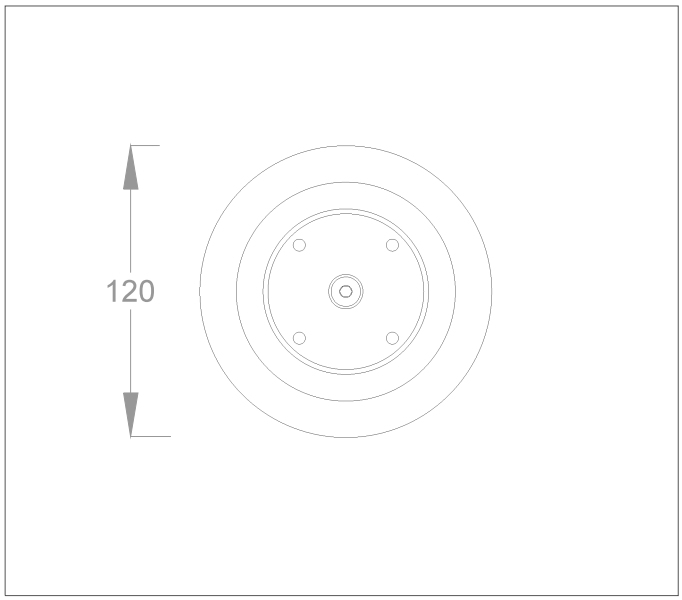

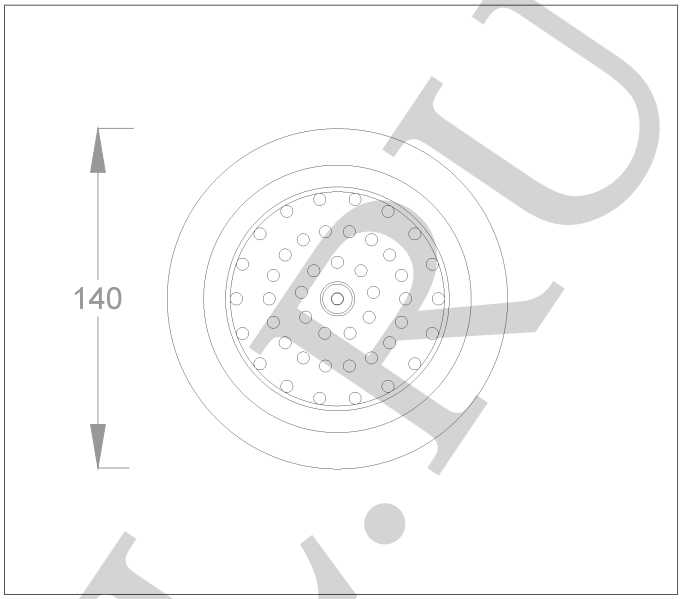

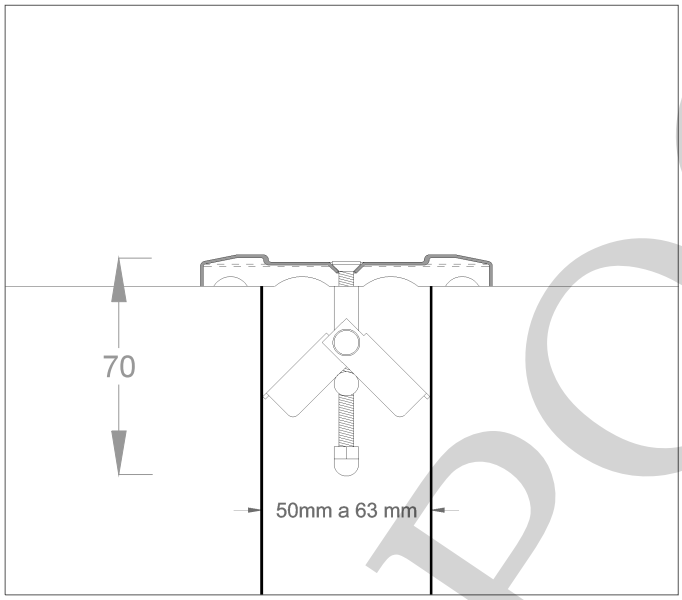

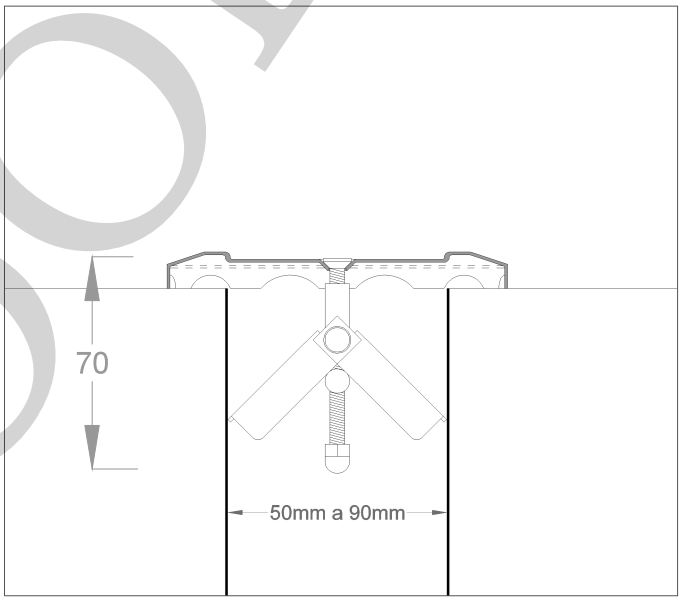

1) Вставить регулируемую форсунку в выходную трубу и отрегулировать ее фиксацию винтом.
2) Размеры трубы:
   - форсунка Ø120мм - труба Ø50-63мм;
   - форсунка Ø140мм - труба Ø50-90мм.
3) Пропускная способность:
   - форсунка Ø120мм - 7 м3/час
   - форсунка Ø140мм - 12 м3/час

AQAPOOL.RU

AQA	Producto: AQA-BAV 120 / AQA-BAV 140	Material: Acero inox. 316L Stainless 316L	Ref: AQA-BAV	Medidas en mm Measure in mm	Escala/Scale 1:1